MOSQUITERA ENROLLABLE

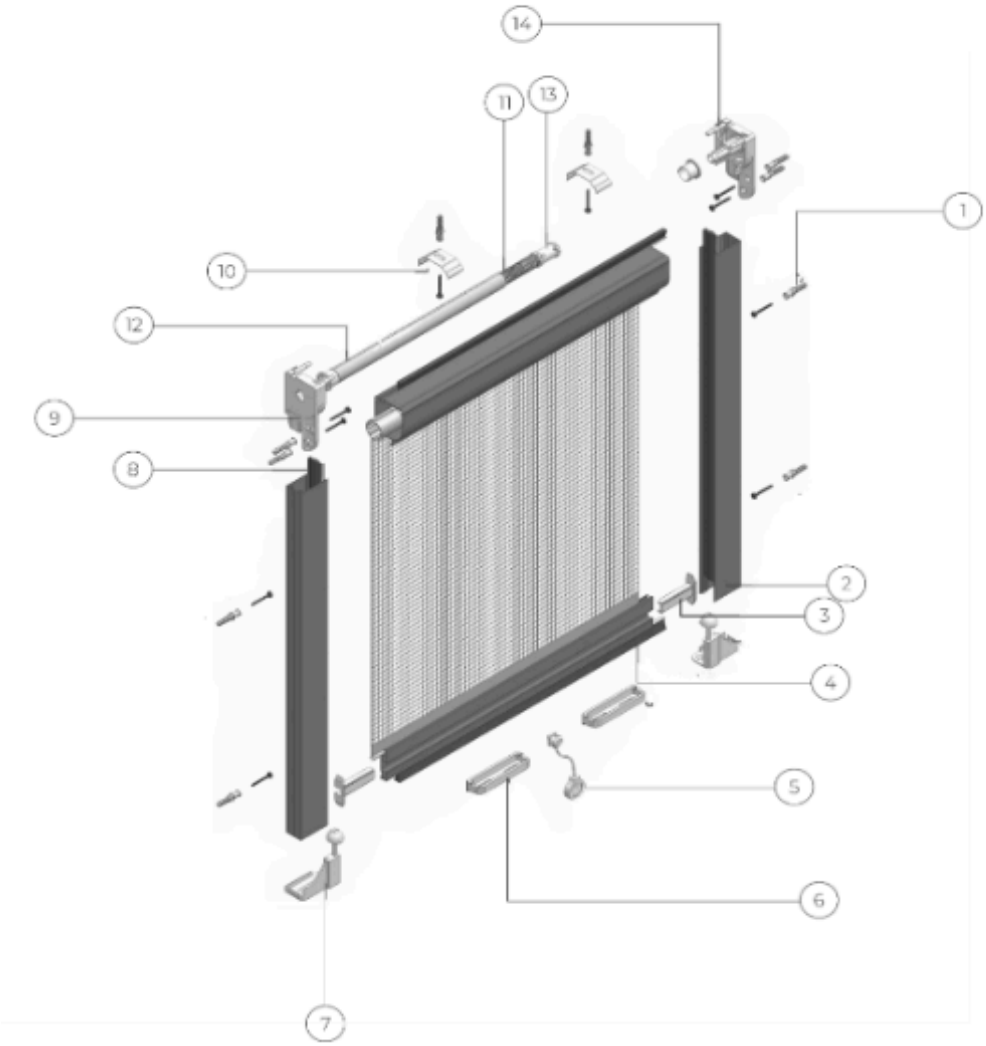

Legenda

1. Tornillo
2. Guía lateral
3. Tope para el terminal
4. Peluche
5. Tornillo y asa autoajustable
6. Asa ergonómica con drenaje
7. Tornillo de dos posiciones para fijación final
8. Peluche
9. Terminal
10. Clip (opcional)
11. Resorte
12. Tubo de PVC
13. Tope final del resorte
14. Casquillo

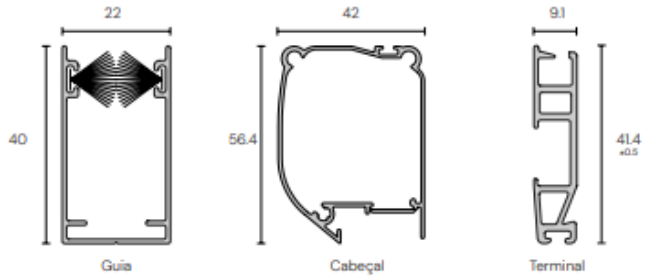

MEDIDAS PERMITIDAS	MÍNIMO	MÁXIMO
Tela Negra		
Ancho	300 mm	2200 mm
Altura	150 mm	2400 mm